+7 (8452) 744-243
info@aurora-oil.ru
https://aurora-oil.ru/

https://aurora-oil.ru/sku/kontrolno-izmeritelnoe-oborudovanie/izmeritelnye-kompleksy/schyotno-doziruyushhij-kompleks-ksd/

Счётно-дозирующий комплекс КСД

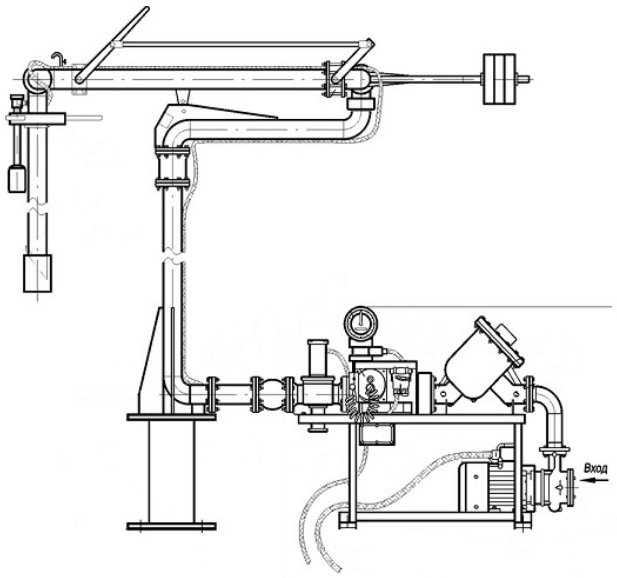

Счетно-Дозирующий Комплекс - это автоматизированный комплекс работающих согласно единого алгоритма выдачи отмеренных доз жидкого продукта в нефтеналивной транспорт (автомобильный, железнодорожный и морской).

Возможно производство в климатических исполнениях У2, УХЛ2.1, УХЛ3.1.

Комплекс производится в полном соответствии с требованиями пожаро- и взрывозащиты, метрологии, охраны труда, что подтверждено комплектом документов.

Возможно исполнение Счетно-Дозирующего Комплекса различной комплектации и конфигурации, в соответствии с пожеланиями заказчика, для максимально полного и точного выполнения технических требований стоящих перед ним задач.

Счетно-Дозирующий Комплекс подходит для перекачивания нефтепродуктов с диапазоном вязкости от 0,55 сСт до 600 сСт

Технические характеристики:

+7 (8452) 744-243
info@aurora-oil.ru
https://aurora-oil.ru/

Параметр	Значение
Производительность, м3/ч	От 30 до 100*
Напор, м	25
Диапазон вязкости продукта	0,55-600 ССт
Тонкость фильтраций, мкм	70-140 *
Электропитание системы управления	220В, 50Гц
Диапазон дозировки, л	1 — 99 999
Порядок задания дозировки	Посредством пульта ДУ или с ПК
Ввод коэффициента поправки	Автоматически через пульт ДУ
Параметры отображения информации **	· по объему (л) · по плотности(кг/м3) · по массе (кг)
Диапазон рабочей температуры, °С	от -40 до +50
Максимальное давление, МПа	1,6
Габариты, LxBxH, мм	1900x970x1580***
Масса, кг	не более 550 ***
Срок службы, лет	10

* Варьируется в зависимости от типа выбранного фильтра

** Выставляются на усмотрение оператора

*** Меняется в зависимости от конечной комплектации и пожеланий заказчика

Возможная комплектация (наименование), функции:

1 Жидкостной счетчик - Измерение нефтепродукта по объему или массе.

2 Фильтр - Очистка нефтепродукта от примесей.

3 Электромагнитный клапан - Перекрытие потока нефтепродукта.

4 Кнопочный пост управления - Включение/выключение комплекса.

5 Соединительные коробки - Подключение цепей системы.

6 Устройство заземления - Снятия зарядов статического электричества с автоцистерн.

7 Отсчетное устройство - Контроллер управления и системы индикации «объем/масса/плотность».

8 Обратный межфланцевый клапан - Предотвращение изменения направления потока нефтепродукта.

9 Пульт ДУ - Управление и выставление параметров КСД.

10 Датчик давления (Преобразователь) - Избежание избыточного давления.

11 Газосигнализатор - Блокировка системы автоматическим путем при достижении максимального показателя допустимой загазованности.

12 Термозащитный терминал - Варианты с подогревом или без.

13 Шаровой стальной кран - Остановка налива нефтепродукта в КСД.

14 Частотный преобразователь (Инвертор) - Защита электронасоса на каждом уровне, каскадное управление процессом.

15 Вводный распределительный шкаф - Прием и распределения электричества, защита от короткого замыкания.

Посредством **программного обеспечения** для КСД возможны:

- Контроль количества нефтепродукта
- Автоматическое составление документации по излишкам и недостаче
- Формирование отчета за определенный период времени
- Возможность интегрированной работы с системами управления предприятием (1С) через обмен файлами XML

- Конвертация отчетности в необходимые стандартные форматы
- Экспорт данных в 1С «Бухгалтерия», 1С «Рарус: АЗК+Нефтебаза»
- Создание отгрузочных документов в автоматическом режиме

Варианты **конструкции** КСД:

- Мобильный вариант (на колесах)
- Стационарный вариант (на раме)
- В панелях с утеплителем
- В панелях с обогревом
- Вариант, предложенный заказчиком

Пускорегулирующая аппаратура может иметь следующую комплектацию:

- Силовой шкаф общепромышленного исполнения (находится вне взрывоопасной зоны)
- Силовой шкаф взрывозащищенного исполнения (монтируется на самом КСД)
- Силовой шкаф взрывозащищенного исполнения со взрывозащищенном соединением «вилка + розетка» для подключения КСД при установке непосредственно на комплексе счетно-дозирующем
- Магнитный пускатель взрывозащищенного исполнения для установки непосредственно на КСД
- Магнитный пускатель взрывозащищенного исполнения с взрывозащищенным соединением «вилка + розетка» с установкой непосредственно на КСД

Преимущества КСД перед аналогами

Комплекс КСД поставляется заказчику доведенным до максимальной эксплуатационной готовности, что избавляет от необходимости участия самого производителя в монтаже и запуске Комплекса. Монтаж кабельных линий также упрощается наличием терминала аппаратного и силового управления, без необходимости дополнительной покупки коммутирующего и защитного оборудования.

Комплекс КСД легко монтируется с любым нефтеналивным модулем, возможна поставка крепежного набора необходимого для присоединения указанного заказчиком оборудования.

Все используемые в производстве КСД комплектующие отлично зарекомендовали себя при эксплуатации, отвечают современным требованиям нефтегазовой промышленности.