Генератор высокократной пены эжекционный (ГВПЭ)

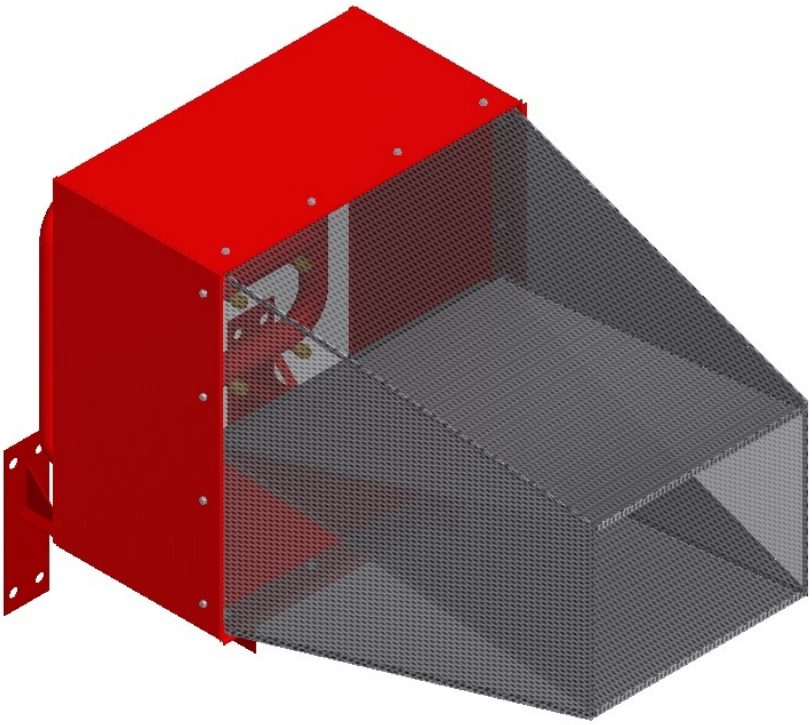

Генератор высокократной пены эжекционный (ГВПЭ) позволяет получать полидисперсную воздушно-механическую пену высокой кратности из водного раствора пенообразователя (1 %, 3 % или 6 %).

Получить водный раствор указанного процентного содержания позволяет специальный пенообразователь для получения высокократной пены или универсальный.

Генератор высокократной пены эжекционный производится в двух модификациях:

- модификация А (приоритет по длине);
- модификация Б (приоритет по ширине).

ГВПЭ применяется в установке объёмного пенного пожаротушения закрытых зданий, помещений и сооружений (помещения, связанные с обращением нефти и нефтепродуктов, различные склады товарно-материальных ценностей и т.д.), огороженных объёмов, для заполнения обвалований пеной и во многих других случаях.

ГВПЭ выполняется в следующих климатических исполнениях: У, ХЛ, УХЛ, Т и ОМ по ГОСТ 15150-69.

Особенности **ГВПЭ**:

- Имеются две модификации для более эффективного размещения генераторов с учетом конструктивных особенностей помещения,
- Компактные габаритные размеры (меньше до 25% чем многие аналоги),
- Типоряд с разными номинальными расходами. Обеспечивает соответствие расчетных характеристик фактическим, что позволяет оптимально сократить затраты на пенообразователь, емкости для его хранения, территорию под насосную станцию, и т. д.

ГВПЭ (А)

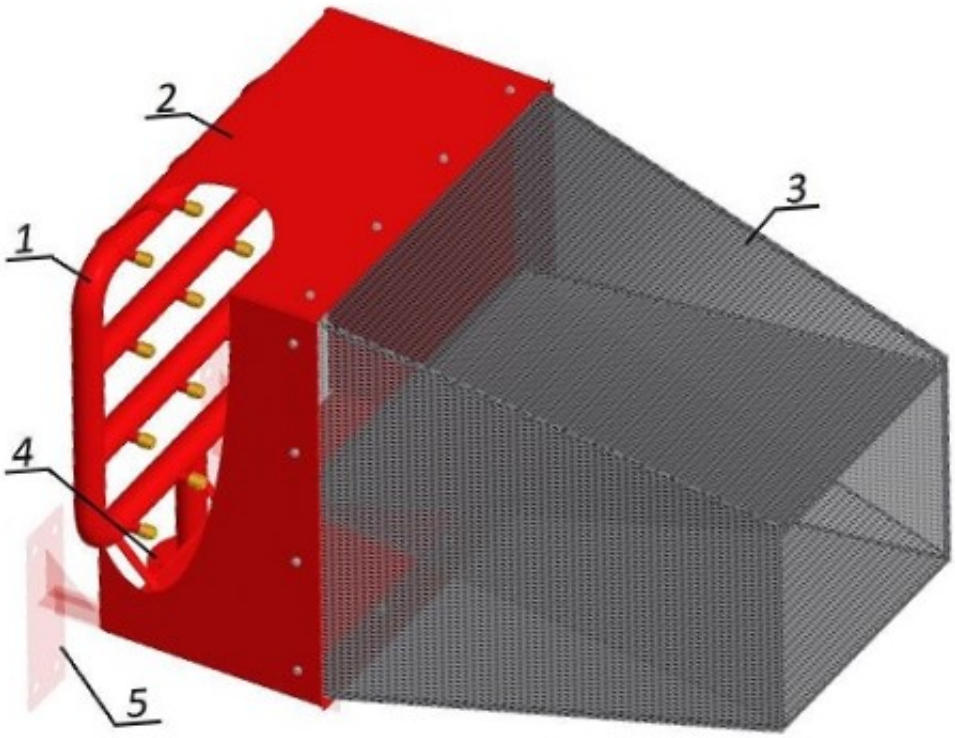

1. коллектор распределительный с соплами;
2. корпус;
3. сетка пеногенерирующая ;

4. фланец присоединительный ;
5. платформа для крепления кронштейна (дополнительно указывается при заказе)

Фланец по необходимости может быть расположен в центральной части коллектора.

ГВПЭ (Б)

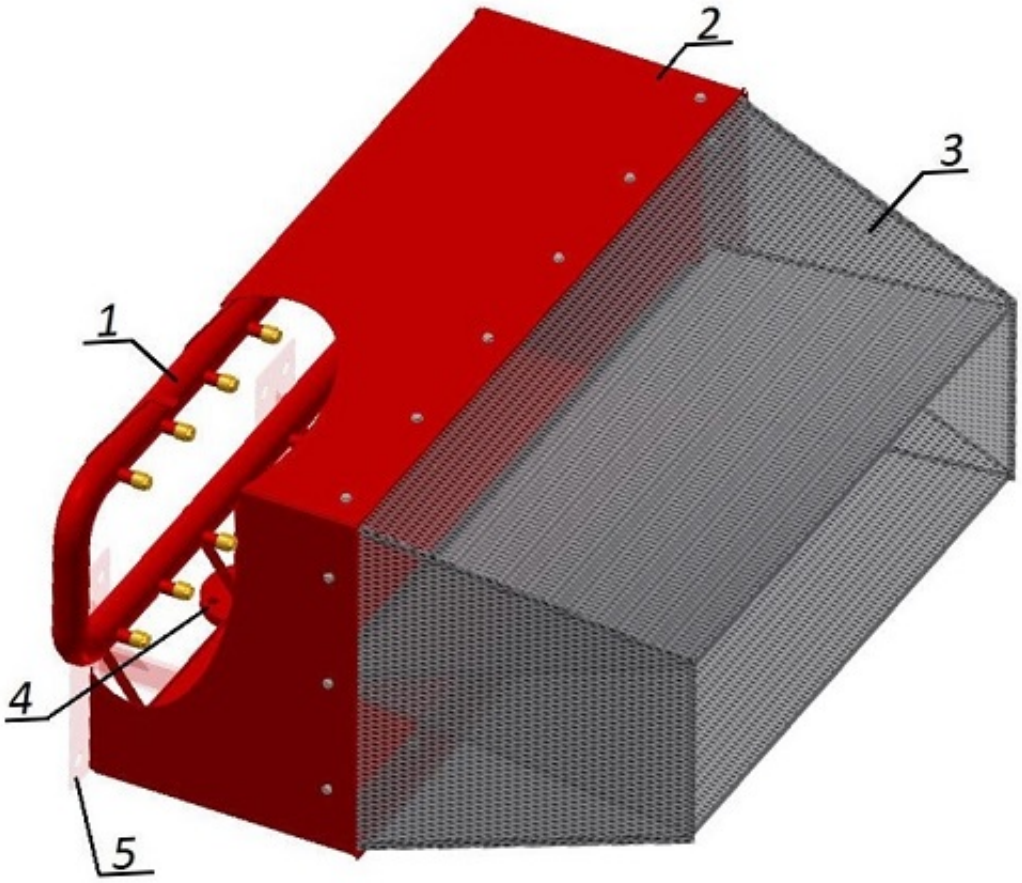

1. коллектор распределительный с соплами;
2. корпус;
3. сетка пеногенерирующая;
4. фланец присоединительный;
5. платформа для крепления кронштейна (дополнительно указывается при заказе)

Фланец по необходимости может быть расположен в центральной части коллектора.